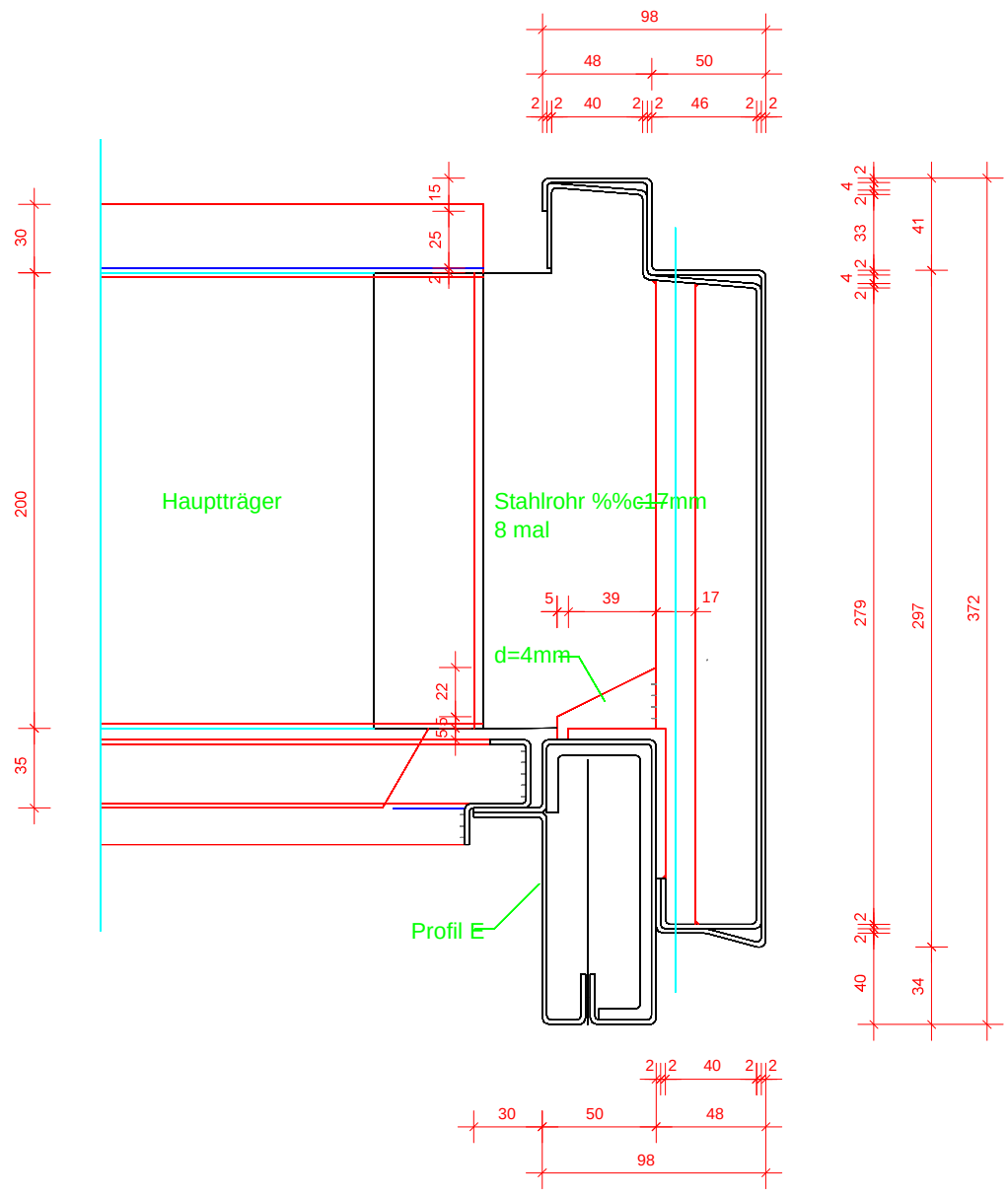

Detail Träger Giebelwand

M1:2 -mm

Planverfasser:

Hochschule für Technik und Wirtschaft des Saarlandes

Projekt: Aufmaß Stahlhaus Saarbrücken von Jean Prouv%%193

Plan: Detail Träger Giebelwand

Gezeichnet: C. Weber

Maßstab: M1:2

Datum: 11.11.04

Blattgröße: A3